Soporte de montaje en techo para monitor

Model: JN-CMT45-44-360FC

Atención al cliente de JAPANNEXT

De 09:00 a 17:00
(Cerrado los sábados, domingos y festivos)

Formulario de solicitud:
https://japannext.es/pages/contact

JAPANNEXT

JAPANNEXT Europe
124 rue Réaumur, 75002 Paris, France

⚠ EN IMPORTANT:

Failure to read, thoroughly understand, and follow all instructions can result in serious personal injury, damage to equipment, or voiding of factory warranty.

INSTRUCTIONS OF SAFETY AND WARNINGS:
Make sure that the mounting surface is strong enough to handle a mounted product and equipment.
DO NOT EXCEED THE MAXIMUM LISTED WEIGHT CAPACITY.
Always use an assistant or a mechanical lifting device to safely lift and position heavy products.
Tighten screws firmly, but do not over tighten. Over tightening can cause product damage that greatly reduces the holding power.
Keep a clear area and distance from moving parts when using the product.
Use only as intended. Never stand, hang or climb on the product.
This product is intended for indoor use only.
Any attempts to reconstruct the construction aren't allowed.
This product may contain small items that could be a choking hazard if swallowed. Keep children away unless the product is intended for their use and all instructions and manuals are fully reviewed and understood by them.
Check that the product is secure and safe to use at regular intervals (at least every three months).
Should you ever have any questions or feel you require help please contact your place of purchase for assistance.

⚠ FR IMPORTANT :

Le non-respect de toutes les instructions peut entraîner des blessures graves, des dommages à l'équipement ou l'annulation de la garantie de l'usine.

INSTRUCTIONS DE SÉCURITÉ ET AVERTISSEMENTS :
S'assurer que la surface de montage est suffisamment solide pour supporter le produit et l'équipement montés.
NE PAS DÉPASSER LA CAPACITÉ NOMINALE MAXIMALE MENTIONNÉE.
Toujours utiliser un assistant ou un dispositif de levage mécanique pour soulever et positionner en toute sécurité les produits lourds.
Serrer les vis fermement, mais sans trop serrer. Un serrage excessif peut endommager le produit et réduire considérablement sa capacité de maintien.
Lors de l'utilisation du produit, garder une zone dégagée et une distance suffisante par rapport aux pièces mobiles.
Utiliser ce produit uniquement de la manière prévue. Ne pas se tenir, s'accrocher ou grimper sur le produit.
Ce produit est destiné à un usage intérieur uniquement.
Toute tentative de reconstruction de la construction n'est pas autorisée.
Ce produit peut contenir de petites pièces susceptibles de présenter un risque d'étouffement en cas d'ingestion.
Tenir les enfants éloignés du produit, à moins que celui-ci ne soit destiné à leur usage et que toutes les instructions et manuels aient été entièrement examinés et compris par eux.
Vérifier à intervalles réguliers (au moins tous les trois mois) que le produit est sécurisé et peut être utilisé en toute sécurité.
Si vous avez des questions ou besoin d'aide, n'hésitez pas à contacter le magasin où vous avez effectué votre achat pour obtenir de l'aide.

⚠ IT IMPORTANTE:

La mancata lettura, comprensione e osservanza di tutte le istruzioni può causare gravi lesioni, danni alle apparecchiature o l'annullamento della garanzia.

ISTRUZIONI DI SICUREZZA E AVVERTENZE:
Assicurarsi che la superficie di montaggio sia sufficientemente solida per sostenere il prodotto e l'attrezzatura.
NON SUPERARE LA CAPACITÀ MASSIMA INDICATA.
Utilizzare sempre un assistente o un dispositivo di sollevamento meccanico per sollevare e posizionare in sicurezza prodotti pesanti.
Serrare le viti saldamente ma senza eccedere. Un serraggio eccessivo può danneggiare il prodotto e ridurne la capacità.
Durante l'uso, mantenere un'area libera e una distanza adeguata dalle parti in movimento.
Utilizzare il prodotto solo come previsto. Non salire, appendersi o arrampicarsi sul prodotto.
Prodotto destinato esclusivamente all'uso interno.
Non è consentito modificare o ricostruire il prodotto.
Può contenere piccole parti con rischio di soffocamento. Tenere lontano dalla portata dei bambini salvo uso supervisionato.
Controllare regolarmente (almeno ogni tre mesi) la sicurezza del prodotto.

⚠ DE WICHTIG:

Es kann zu schweren Verletzungen, Schäden am Gerät oder zum Erlöschen der Werksgarantie kommen, wenn Sie nicht alle Anweisungen lesen, verstehen und befolgen.

SICHERHEITS- UND WARNHINWEISE:
Stellen Sie sicher, dass die Montagefläche stabil genug ist, um das montierte Produkt und die Ausrüstung zu tragen.
DIE ANGEGEBENE MAXIMALE GEWICHTSKAPAZITÄT DARF NICHT ÜBERSCHRITTEN WERDEN.
Schwere Produkte dürfen aus Sicherheitsgründen nur mit Hilfe einer Hilfsperson oder einer mechanischen Hebevorrichtung angehoben und positioniert werden.
Ziehen Sie die Schrauben fest, aber nicht übermäßig fest an. Ein übermäßiges Anziehen kann das Produkt beschädigen und die Halteleistung stark verringern.
Halten Sie bei der Verwendung des Produkts einen Sicherheitsabstand zu beweglichen Teilen ein.
Nur für den bestimmungsgemäßen Gebrauch verwenden. Sie dürfen niemals auf dem Produkt stehen, hängen oder klettern.
Dieses Produkt ist ausschließlich für den Gebrauch in Innenräumen vorgesehen.
Es ist nicht erlaubt, die Konstruktion zu rekonstruieren.
Dieses Produkt enthält möglicherweise Kleinteile, die eine Erstickungsgefahr darstellen können, wenn sie verschluckt werden. Halten Sie Kinder fern, außer wenn das Produkt für sie vorgesehen ist und sie alle Anweisungen und Handbücher vollständig gelesen und verstanden haben.
Überprüfen Sie in regelmäßigen Abständen (mindestens alle drei Monate) auf seine Sicherheit und Gebrauchstauglichkeit.
Falls Sie Fragen haben oder Hilfe benötigen, wenden Sie sich bitte an die Stelle, bei der Sie das Produkt gekauft haben.

⚠ ES IMPORTANTE:

Si no se leen, se comprenden a fondo y se siguen todas las instrucciones, se pueden producir lesiones personales graves, daños al equipo o la anulación de la garantía de fábrica.

INSTRUCCIONES DE SEGURIDAD Y ADVERTENCIAS:
Asegúrese de que la superficie de montaje sea lo suficientemente fuerte como para soportar el producto y el equipo montados.
NO EXCEDA LA CAPACIDAD DE CARGA MÁXIMA INDICADA.
Utilice siempre un ayudante o un dispositivo mecánico de elevación para levantar y colocar con seguridad los productos pesados.
Apriete los tornillos con firmeza, pero no lo haga en exceso. Un apriete excesivo puede provocar daños en el producto y reducir en gran medida su sujeción.
Mantenga una zona despejada y una distancia de las partes móviles cuando utilice el producto.
Utilice solo para el uso previsto. Nunca se pare, se cuelgue o se suba al producto.
Este producto está destinado a ser utilizado únicamente en interiores.
No se permite ningún intento de reconstruir la construcción.
Este producto puede contener piezas pequeñas que pueden suponer un peligro de asfixia si se ingieren.
Mantenga a los niños alejados a menos que el producto esté destinado a su uso y todas las instrucciones y manuales hayan sido revisados y comprendidos por ellos.
Compruebe periódicamente (al menos cada tres meses) que el producto es seguro y puede utilizarse con seguridad.
Si tiene alguna duda o cree que necesita ayuda, póngase en contacto con su lugar de compra para que le ayuden.

⚠ PL WAŻNE:

Nieprzestrzeganie instrukcji może spowodować poważne obrażenia, uszkodzenie sprzętu lub utratę gwarancji.

INSTRUKCJE BEZPIECZEŃSTWA:
Upewnij się, że powierzchnia montażowa jest wystarczająco wytrzymała.
NIE PRZEKRACZAJ MAKSYMALNEGO DOPUSZCZALNEGO OBCIĄŻENIA.
Zawsze korzystaj z pomocy drugiej osoby lub urządzeń podnoszących przy ciężkich elementach.
Dokręcaj śruby mocno, ale bez przesady.
Zachowuj bezpieczną odległość od ruchomych części.
Używaj produktu tylko zgodnie z przeznaczeniem.
Produkt przeznaczony wyłącznie do użytku wewnętrznego.
Zabrania się modyfikacji konstrukcji.
Małe elementy mogą stanowić ryzyko zadławienia – trzymaj z dala od dzieci.
Regularnie sprawdzaj bezpieczeństwo produktu (co najmniej co 3 miesiące).

⚠ SE VIKTIGT:`

Underlåtenhet att följa instruktionerna kan leda till allvarliga skador eller ogiltig garanti.

SÄKERHETSINSTRUKTIONER:
Säkerställ att monteringsytan är tillräckligt stark.
ÖVERSKRID INTE MAXIMAL BELASTNING.
Använd alltid hjälp eller lyftutrustning för tunga produkter.
Dra åt skruvarna ordentligt men inte för hårt.
Håll avstånd från rörliga delar.
Använd produkten endast enligt avsett ändamål.
Endast för inomhusbruk.
Modifieringar är inte tillåtna.
Små delar kan orsaka kvävningsrisk – håll borta från barn.
Kontrollera produkten regelbundet (minst var tredje månad).

⚠ NL BELANGRIJK:

Het niet naleven van de instructies kan leiden tot ernstig letsel of verlies van garantie.

VEILIGHEIDSINSTRUCTIES:
Zorg ervoor dat het montageoppervlak stevig genoeg is.
OVERSCHRIJD DE MAXIMALE BELASTING NIET.
Gebruik altijd hulp of hefmiddelen voor zware producten.
Draai schroeven stevig vast, maar niet te strak.
Houd afstand van bewegende onderdelen.
Gebruik het product alleen zoals bedoeld.
Alleen geschikt voor gebruik binnenshuis.
Aanpassingen zijn niet toegestaan.
Kleine onderdelen kunnen verstikkingsgevaar opleveren.
Controleer het product regelmatig (minstens elke 3 maanden).

JAPANNEXT

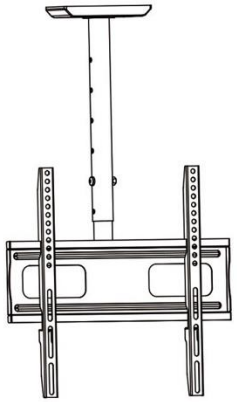

STEP1A Fija el marco al poste

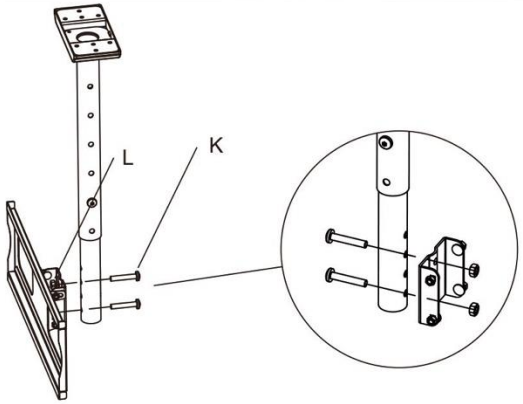

STEP1B Fijación en pared de hormigón y fijación en tabique con estructura de madera

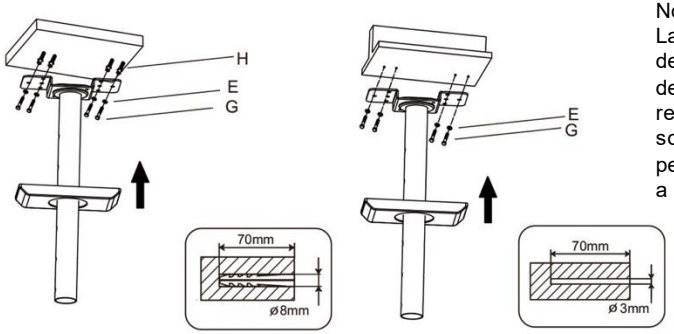

Nota:
La estructura de la pared o de los demás elementos debe ser lo suficientemente resistente como para soportar cuatro veces el peso del equipo que se va a instalar.

STEP2 Ajuste de la altura

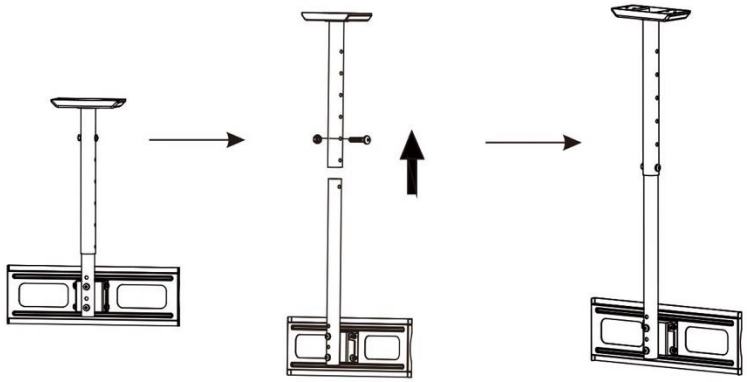

STEP3 Fija el soporte a la pantalla

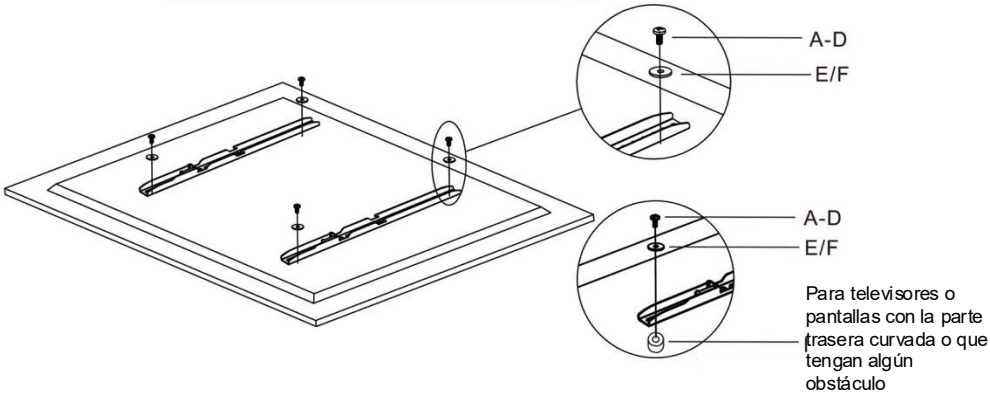

STEP 4 Cuelga el televisor o la pantalla en el soporte

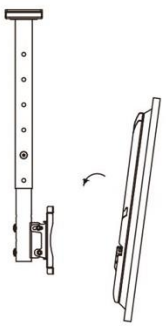

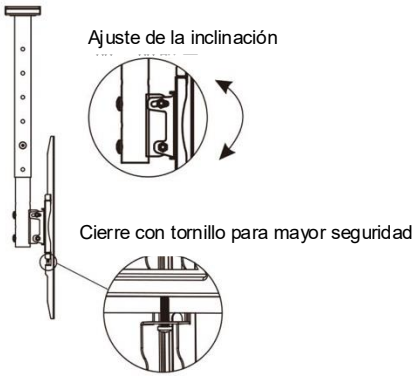

Ceiling mount for monitor

Model: JN-CMT45-44-360FC

JAPANNEXT Customer Service

9:00 AM to 5:00 PM
(Closed on Saturdays, Sundays, and holidays)

Contact Form:
https://japannext.fr/en/pages/contact

JAPANNEXT

JAPANNEXT Europe
124 rue Réaumur, 75002 Paris, France

⚠ EN IMPORTANT:

Failure to read, thoroughly understand, and follow all instructions can result in serious personal injury, damage to equipment, or voiding of factory warranty.

INSTRUCTIONS OF SAFETY AND WARNINGS:
Make sure that the mounting surface is strong enough to handle a mounted product and equipment.
DO NOT EXCEED THE MAXIMUM LISTED WEIGHT CAPACITY.
Always use an assistant or a mechanical lifting device to safely lift and position heavy products.
Tighten screws firmly, but do not over tighten. Over tightening can cause product damage that greatly reduces the holding power.
Keep a clear area and distance from moving parts when using the product.
Use only as intended. Never stand, hang or climb on the product.
This product is intended for indoor use only.
Any attempts to reconstruct the construction aren't allowed.
This product may contain small items that could be a choking hazard if swallowed. Keep children away unless the product is intended for their use and all instructions and manuals are fully reviewed and understood by them.
Check that the product is secure and safe to use at regular intervals (at least every three months).
Should you ever have any questions or feel you require help please contact your place of purchase for assistance.

⚠ FR IMPORTANT :

Le non-respect de toutes les instructions peut entraîner des blessures graves, des dommages à l'équipement ou l'annulation de la garantie de l'usine.

INSTRUCTIONS DE SÉCURITÉ ET AVERTISSEMENTS :
S'assurer que la surface de montage est suffisamment solide pour supporter le produit et l'équipement montés.
NE PAS DÉPASSER LA CAPACITÉ NOMINALE MAXIMALE MENTIONNÉE.
Toujours utiliser un assistant ou un dispositif de levage mécanique pour soulever et positionner en toute sécurité les produits lourds.
Serrer les vis fermement, mais sans trop serrer. Un serrage excessif peut endommager le produit et réduire considérablement sa capacité de maintien.
Lors de l'utilisation du produit, garder une zone dégagée et une distance suffisante par rapport aux pièces mobiles.
Utiliser ce produit uniquement de la manière prévue. Ne pas se tenir, s'accrocher ou grimper sur le produit.
Ce produit est destiné à un usage intérieur uniquement.
Toute tentative de reconstruction de la construction n'est pas autorisée.
Ce produit peut contenir de petites pièces susceptibles de présenter un risque d'étouffement en cas d'ingestion.
Tenir les enfants éloignés du produit, à moins que celui-ci ne soit destiné à leur usage et que toutes les instructions et manuels aient été entièrement examinés et compris par eux.
Vérifier à intervalles réguliers (au moins tous les trois mois) que le produit est sécurisé et peut être utilisé en toute sécurité.
Si vous avez des questions ou besoin d'aide, n'hésitez pas à contacter le magasin où vous avez effectué votre achat pour obtenir de l'aide.

⚠ IT IMPORTANTE:

La mancata lettura, comprensione e osservanza di tutte le istruzioni può causare gravi lesioni, danni alle apparecchiature o l'annullamento della garanzia.

ISTRUZIONI DI SICUREZZA E AVVERTENZE:
Assicurarsi che la superficie di montaggio sia sufficientemente solida per sostenere il prodotto e l'attrezzatura.
NON SUPERARE LA CAPACITÀ MASSIMA INDICATA.
Utilizzare sempre un assistente o un dispositivo di sollevamento meccanico per sollevare e posizionare in sicurezza prodotti pesanti.
Serrare le viti saldamente ma senza eccedere. Un serraggio eccessivo può danneggiare il prodotto e ridurne la capacità.
Durante l'uso, mantenere un'area libera e una distanza adeguata dalle parti in movimento.
Utilizzare il prodotto solo come previsto. Non salire, appendersi o arrampicarsi sul prodotto.
Prodotto destinato esclusivamente all'uso interno.
Non è consentito modificare o ricostruire il prodotto.
Può contenere piccole parti con rischio di soffocamento. Tenere lontano dalla portata dei bambini salvo uso supervisionato.
Controllare regolarmente (almeno ogni tre mesi) la sicurezza del prodotto.

⚠ DE WICHTIG:

Es kann zu schweren Verletzungen, Schäden am Gerät oder zum Erlöschen der Werksgarantie kommen, wenn Sie nicht alle Anweisungen lesen, verstehen und befolgen.

SICHERHEITS- UND WARNHINWEISE:
Stellen Sie sicher, dass die Montagefläche stabil genug ist, um das montierte Produkt und die Ausrüstung zu tragen.
DIE ANGEGEBENE MAXIMALE GEWICHTSKAPAZITÄT DARF NICHT ÜBERSCHRITTEN WERDEN.
Schwere Produkte dürfen aus Sicherheitsgründen nur mit Hilfe einer Hilfsperson oder einer mechanischen Hebevorrichtung angehoben und positioniert werden.
Ziehen Sie die Schrauben fest, aber nicht übermäßig fest an. Ein übermäßiges Anziehen kann das Produkt beschädigen und die Halteleistung stark verringern.
Halten Sie bei der Verwendung des Produkts einen Sicherheitsabstand zu beweglichen Teilen ein.
Nur für den bestimmungsgemäßen Gebrauch verwenden. Sie dürfen niemals auf dem Produkt stehen, hängen oder klettern.
Dieses Produkt ist ausschließlich für den Gebrauch in Innenräumen vorgesehen.
Es ist nicht erlaubt, die Konstruktion zu rekonstruieren.
Dieses Produkt enthält möglicherweise Kleinteile, die eine Erstickungsgefahr darstellen können, wenn sie verschluckt werden. Halten Sie Kinder fern, außer wenn das Produkt für sie vorgesehen ist und sie alle Anweisungen und Handbücher vollständig gelesen und verstanden haben.
Überprüfen Sie in regelmäßigen Abständen (mindestens alle drei Monate) auf seine Sicherheit und Gebrauchstauglichkeit.
Falls Sie Fragen haben oder Hilfe benötigen, wenden Sie sich bitte an die Stelle, bei der Sie das Produkt gekauft haben.

⚠ ES IMPORTANTE:

Si no se leen, se comprenden a fondo y se siguen todas las instrucciones, se pueden producir lesiones personales graves, daños al equipo o la anulación de la garantía de fábrica.

INSTRUCCIONES DE SEGURIDAD Y ADVERTENCIAS:
Asegúrese de que la superficie de montaje sea lo suficientemente fuerte como para soportar el producto y el equipo montados.
NO EXCEDA LA CAPACIDAD DE CARGA MÁXIMA INDICADA.
Utilice siempre un ayudante o un dispositivo mecánico de elevación para levantar y colocar con seguridad los productos pesados.
Apriete los tornillos con firmeza, pero no lo haga en exceso. Un apriete excesivo puede provocar daños en el producto y reducir en gran medida su sujeción.
Mantenga una zona despejada y una distancia de las partes móviles cuando utilice el producto.
Utilice solo para el uso previsto. Nunca se pare, se cuelgue o se suba al producto.
Este producto está destinado a ser utilizado únicamente en interiores.
No se permite ningún intento de reconstruir la construcción.
Este producto puede contener piezas pequeñas que pueden suponer un peligro de asfixia si se ingieren. Mantenga a los niños alejados a menos que el producto esté destinado a su uso y todas las instrucciones y manuales hayan sido revisados y comprendidos por ellos.
Compruebe periódicamente (al menos cada tres meses) que el producto es seguro y puede utilizarse con seguridad.
Si tiene alguna duda o cree que necesita ayuda, póngase en contacto con su lugar de compra para que le ayuden.

⚠ PL WAŻNE:

Nieprzestrzeganie instrukcji może spowodować poważne obrażenia, uszkodzenie sprzętu lub utratę gwarancji.

INSTRUKCJE BEZPIECZEŃSTWA:
Upewnij się, że powierzchnia montażowa jest wystarczająco wytrzymała.
NIE PRZEKRACZAJ MAKSYMALNEGO DOPUSZCZALNEGO OBCIĄŻENIA.
Zawsze korzystaj z pomocy drugiej osoby lub urządzeń podnoszących przy ciężkich elementach.
Dokręcaj śruby mocno, ale bez przesady.
Zachowuj bezpieczną odległość od ruchomych części.
Używaj produktu tylko zgodnie z przeznaczeniem.
Produkt przeznaczony wyłącznie do użytku wewnętrznego.
Zabrania się modyfikacji konstrukcji.
Małe elementy mogą stanowić ryzyko zadławienia – trzymaj z dala od dzieci.
Regularnie sprawdzaj bezpieczeństwo produktu (co najmniej co 3 miesiące).

⚠ SE VIKTIGT:`

Underlåtenhet att följa instruktionerna kan leda till allvarliga skador eller ogiltig garanti.

SÄKERHETSINSTRUKTIONER:
Säkerställ att monteringsytan är tillräckligt stark.
ÖVERSKRID INTE MAXIMAL BELASTNING.
Använd alltid hjälp eller lyftutrustning för tunga produkter.
Dra åt skruvarna ordentligt men inte för hårt.
Håll avstånd från rörliga delar.
Använd produkten endast enligt avsett ändamål.
Endast för inomhusbruk.
Modifieringar är inte tillåtna.
Små delar kan orsaka kvävningsrisk – håll borta från barn.
Kontrollera produkten regelbundet (minst var tredje månad).

⚠ NL BELANGRIJK:

Het niet naleven van de instructies kan leiden tot ernstig letsel of verlies van garantie.

VEILIGHEIDSINSTRUCTIES:
Zorg ervoor dat het montageoppervlak stevig genoeg is.
OVERSCHRIJD DE MAXIMALE BELASTING NIET.
Gebruik altijd hulp of hefmiddelen voor zware producten.
Draai schroeven stevig vast, maar niet te strak.
Houd afstand van bewegende onderdelen.
Gebruik het product alleen zoals bedoeld.
Alleen geschikt voor gebruik binnenshuis.
Aanpassingen zijn niet toegestaan.
Kleine onderdelen kunnen verstikkingsgevaar opleveren.
Controleer het product regelmatig (minstens elke 3 maanden).

JAPANNEXT

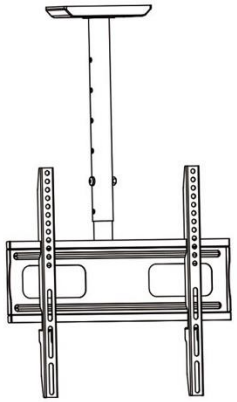

STEP1A Attach the frame to the post

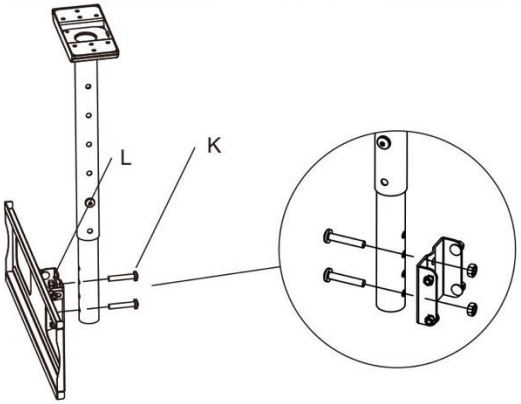

STEP1B Concrete Wall Mounting & Wood Stud Wall Mounting

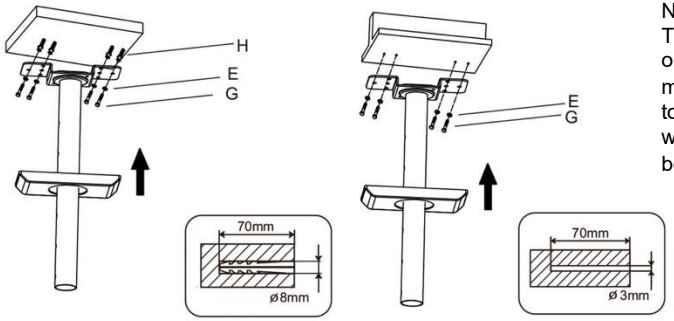

Note:
The structure of the wall or other components must have the strength to support four times the weight of the equipment being mounted.

STEP2 Height adjustment

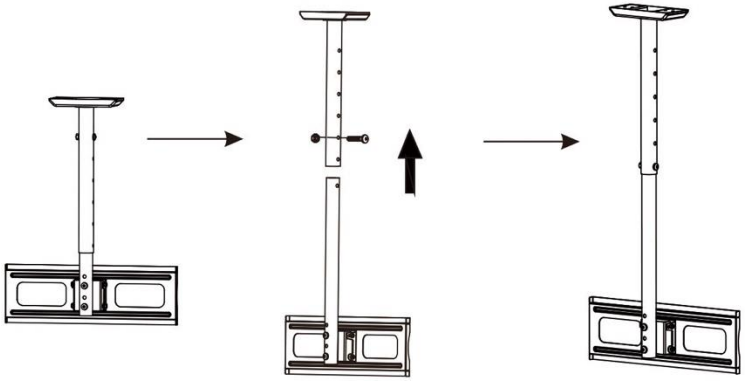

STEP3 Attach bracket to the screen

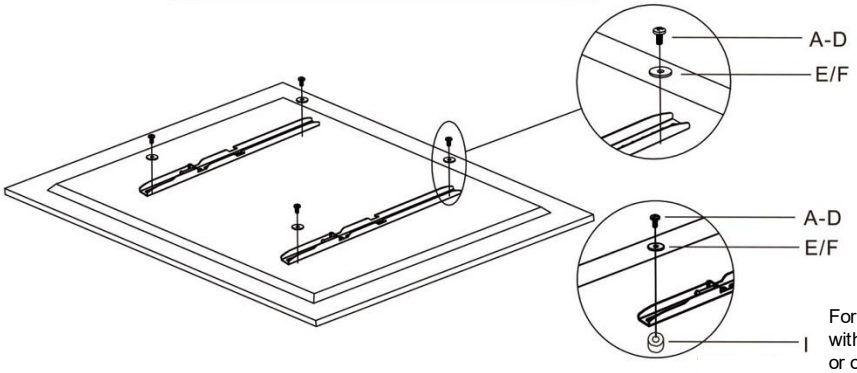
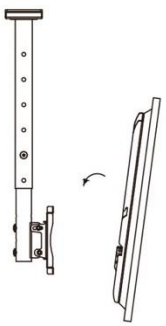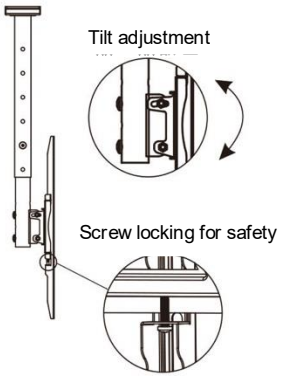
STEP 4 Hang the TV/Monitor onto the bracket